КУЛЕР ДЛЯ ПРОЦЕССОРА
M615 COOLER4U

intel — Инструкция по установке / Installation instructions — 4FAN

Перечень аксессуаров:
Accessories display:

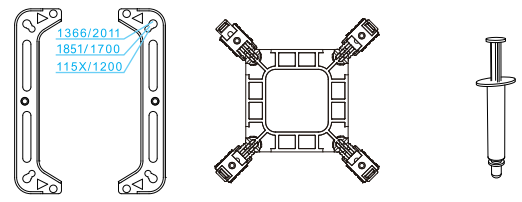

A Сокет / Socket

B Задняя пластина / Backplane

C Термопаста / Thermal Grease

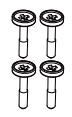

D Длинный винт / Long screw
1851-1700-1200-115X-1366

E Короткий винт / Short screw
LGA 2011-2066-X79-X99

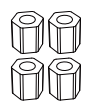

F Черная проставка / Black pillar
1851-1700-1200-115X-1366

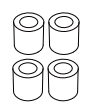

G Черный цилиндр / Black cylinder
LGA 2011-2066-X79-X99

Шаг 1:
Step 1 :

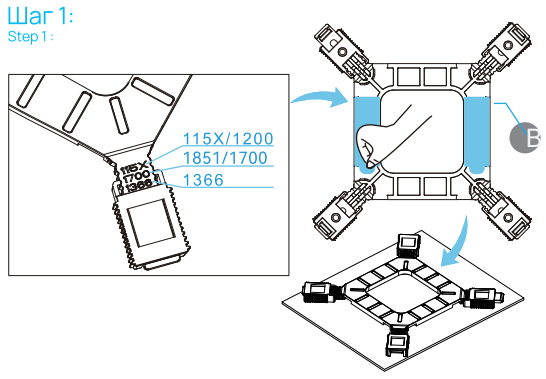

Установите заднюю панель в соответствие со слотами на плате. Снимите защитную пленку с клейкой подложки. Установите заднюю панель на заднюю часть материнской платы.
Adjust the backplane to the appropriate card slot. Remove the protective film from the adhesive backingInstall the backplane on the back of the motherboard.
LGA2011 Пожалуйста, игнорируйте этот шаг / Please ignore this step.

Шаг 2:
Step 2 :

Внимание на направление. Поверните стрелки в сторону процессора.
Attention direction. Turn the arrow towards the CPU.

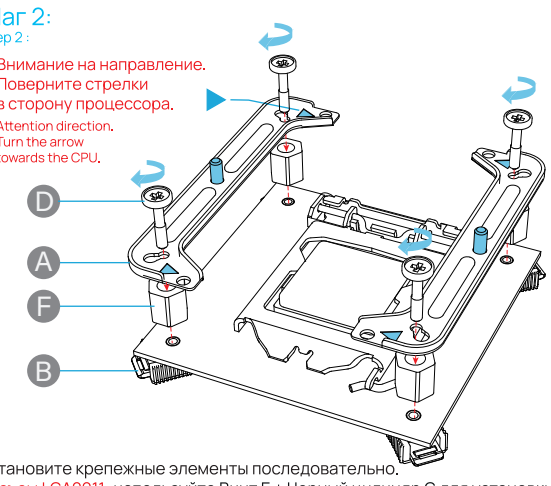

Установите крепежные элементы последовательно.
Разъем LGA2011: используйте Винт E + Черный цилиндр G для установки.
Install the fasteners in sequence.
LGA2011 Socket: Use (Screw E + Black cylinder G) for installation.

Шаг 3:
Step 3 :

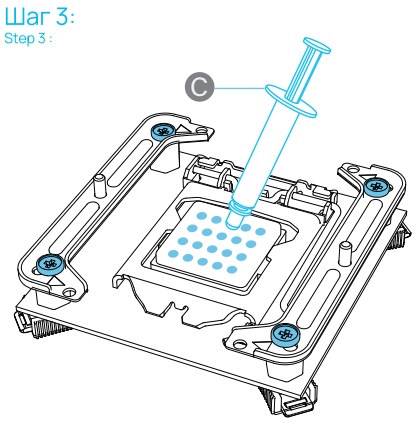

Удалите старую термопасту с процессора, затем нанесите новую термопасту.
Clean the old thermal paste on the CPU.
Then apply new thermal paste.

Шаг 4:
Step 4 :

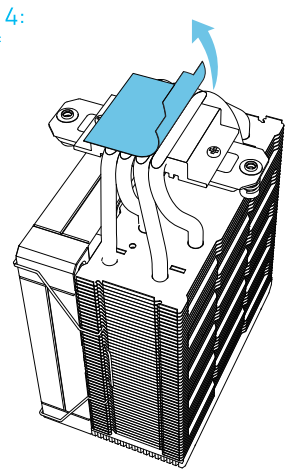

Снимите пластиковую защитную пленку с нижней части кулера процессора.
Peel off the plastic protective film from the bottom of the CPU cooler.

Шаг 5:
Step 5 :

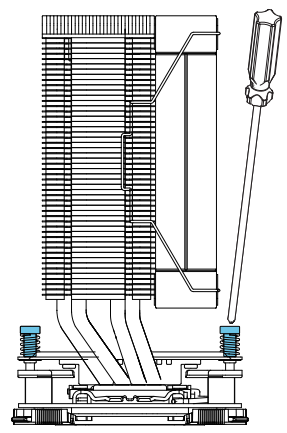

Установите кулер и полностью затяните винты — иначе он может перегреваться.
Install the cooler and tighten the screws completely otherwise, it may overheat.

Шаг 6:
Step 6 :

*Применимо только к ARGB-версии
*Only applicable to ARGB-version

*Применимо только к дисплей-версии
*Only applicable to digital version

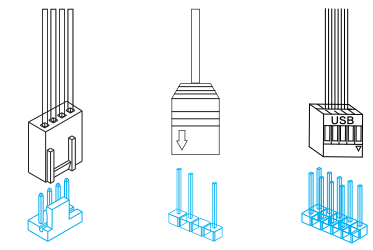

CPU FAN — 5V 3Pin ARGB — USB 2.0

Подключите 4-контактный разъём к разъёму CPU FAN.
Подключите 9-контактный разъём USB 2.0 к разъёму USB 2.0.
Подключите разъём ARGB к 3-контактному разъёму ARGB 5V.
Connect the 4Pin socket to the CPU FAN socket.
Connect the USB 2.0 9Pin socket to the USB 2.0 socket.
Connect the ARGB socket to the 5V 3Pin ARGB socket.

AMD — Инструкция по установке / Installation instructions — 4FAN

Перечень аксессуаров:
Accessories display:

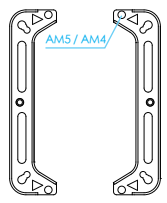

A Сокет / Socket

B Термопаста / Thermal Grease

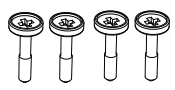

C Черный винт / Black Screw

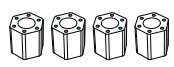

D Серая шестиугольная проставка / Grey hexagon pillar

Шаг 1:
Step 1 :

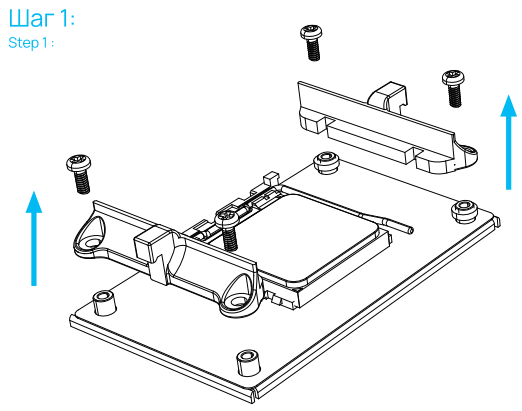

Выкрутите 4 винта. Снимите пластиковую пластину.
Сохраните оригинальную заднюю панель материнской платы.
Screw out 4 screws. Remove the plastic bracket.
Keep the original backplane of the motherboard.

Шаг 2:
Step 2 :

Внимание на направление. Поверните стрелки в сторону процессора.
Attention direction. Turn the arrow towards the CPU.

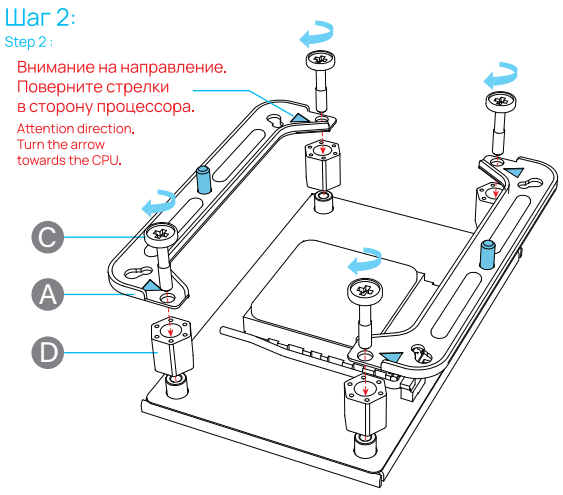

Установите крепеж с помощью аксессуаров.
Install fasteners using accessories.

Шаг 3:
Step 3 :

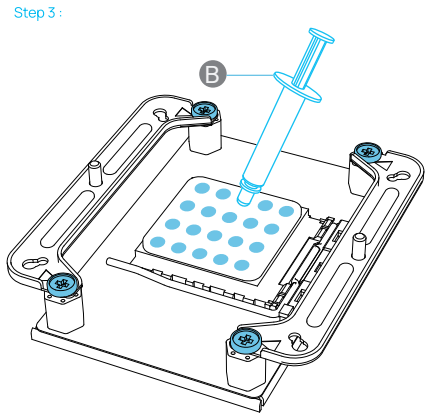

Очистите старую термопасту с процессора, затем нанесите новую термопасту
Clean the old thermal paste on the CPU.
Then apply new thermal paste.

Шаг 4:
Step 4 :

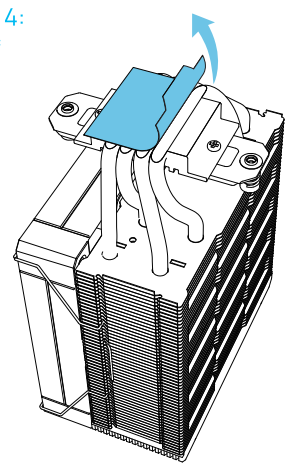

Снимите пластиковую защитную пленку с нижней части кулера процессора.
Peel off the plastic protective film from the bottom of the CPU cooler.

Шаг 5:
Step 5 :

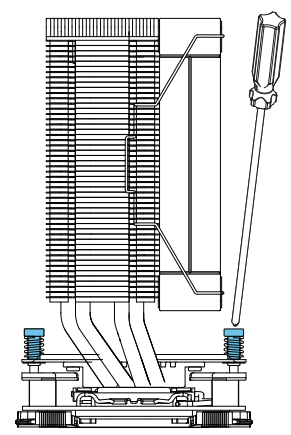

Установите кулер и полностью затяните винты — иначе он может перегреваться.
Install the cooler and tighten the screws completely otherwise, it may overheat.

Шаг 6:
Step 6 :

*Применимо только к ARGB-версии
*Only applicable to ARGB-version

*Применимо только к дисплей-версии
*Only applicable to digital version

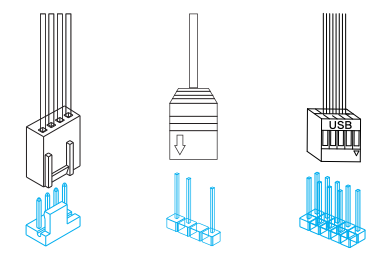

CPU FAN — 5V 3Pin ARGB — USB 2.0

Подключите 4-контактный разъём к разъёму CPU FAN.
Подключите 9-контактный разъём USB 2.0 к разъёму USB 2.0.
Подключите разъём ARGB к 3-контактному разъёму ARGB 5V.
Connect the 4Pin socket to the CPU FAN socket.
Connect the USB 2.0 9Pin socket to the USB 2.0 socket.
Connect the ARGB socket to the 5V 3Pin ARGB socket.