4FAN

MAGNUS

/ руководство по эксплуатации

A Детали

B Схема проводного интерфейса

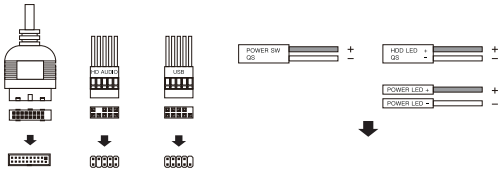

Пожалуйста, обратитесь к руководству, которое поставляется с вашей материнской платой, для получения конкретных инструкций по подключению.

C Размеры

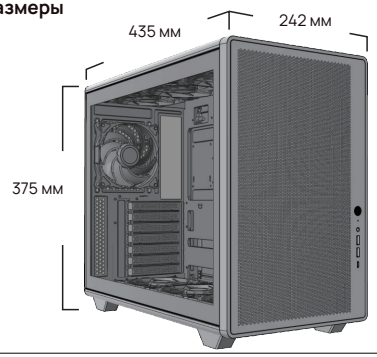

D Панель ввода/вывода

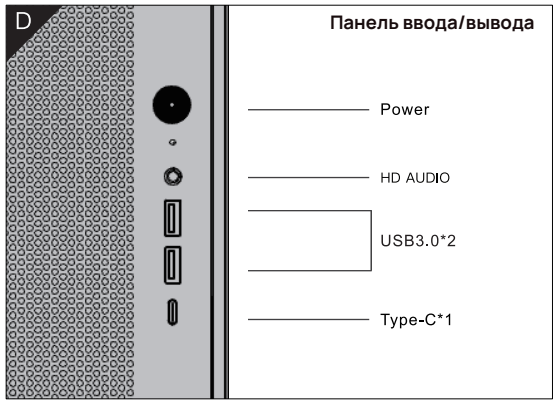

E Общий вид корпуса

F Схема разборки корпуса

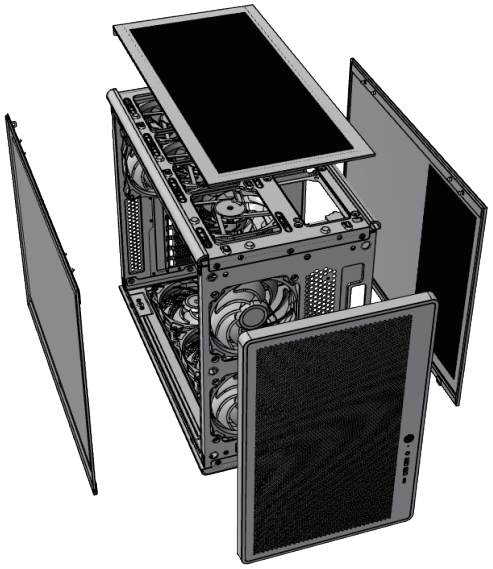

G Снятие и установка боковых панелей

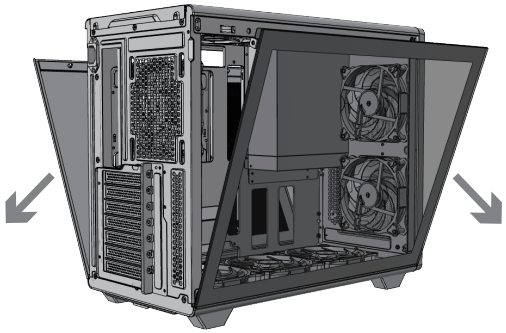

Способ открытия боковой панели — с помощью зажима.

H Установка блока питания

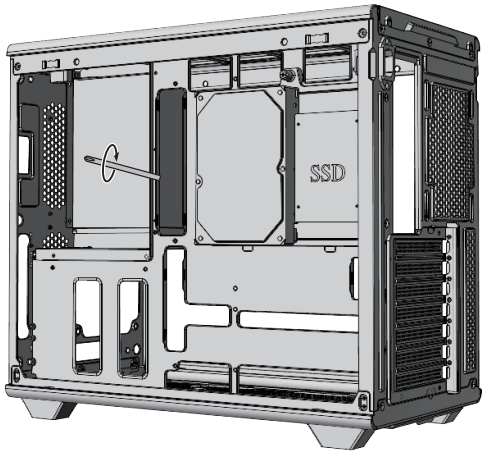

Блок питания можно закрепить, совместив винт, показанный на рисунке, с положением отверстия.
Примечание: у разных типов блоков питания расположение отверстий может незначительно отличаться, за стандарт примите фактический объект.

I Установка материнской платы

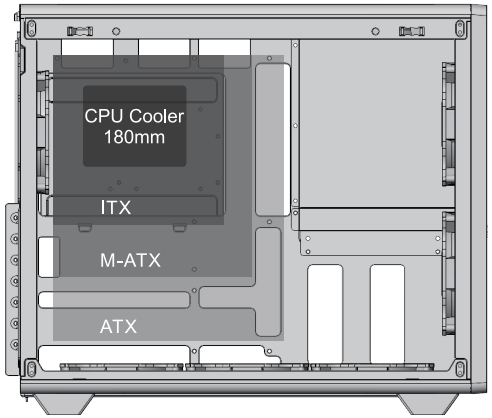

В зависимости от типа материнской платы (ATX/M-ATX/ITX), медные стойки могут потребоваться вручную переставить в соответствии с местами крепления, специфичными для вашей материнской платы.
Ограничение по высоте кулера процессора: 180 мм

J Установка видеокарты

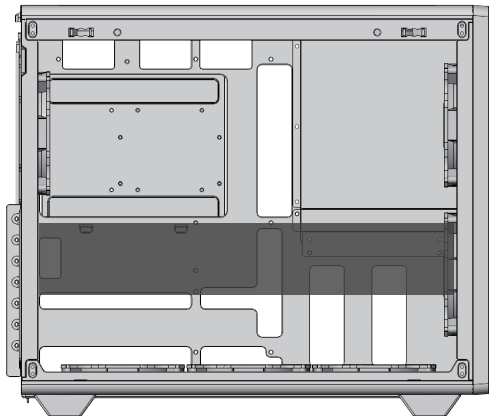

Максимальная длина: **403 мм**

K Разборка панели

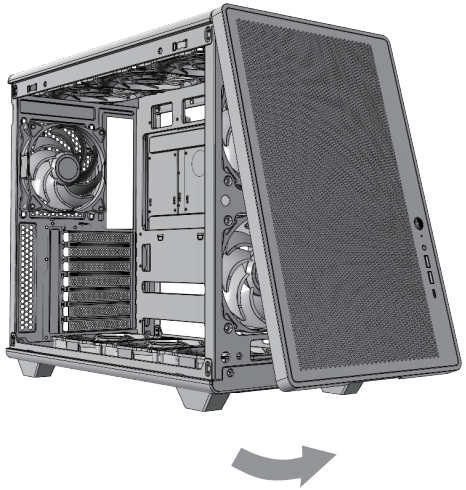

Чтобы снять переднюю панель корпуса, потяните ее рукой за нижнюю часть панели.

L Установка вентилятора

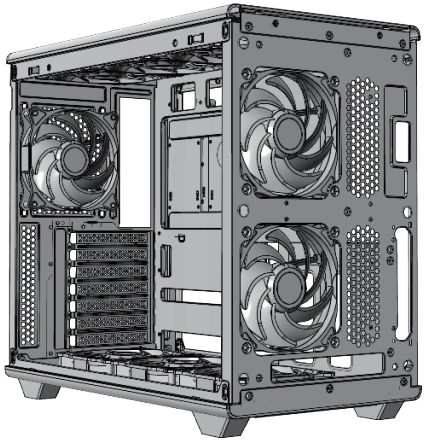

Поддержка вентиляторов:

Спереди: 2 x 120 мм
Сзади: 1 x 120/140 мм
Сверху: 3 x 120 мм
Снизу: 3 x 120мм

M Установка водяного охлаждения

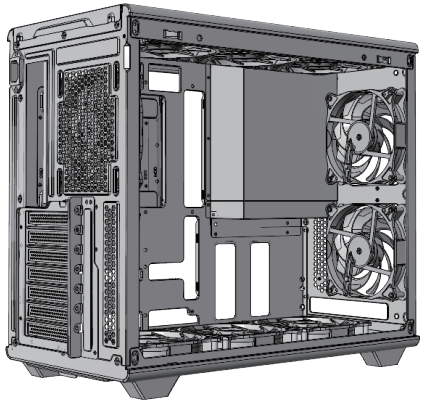

Поддержка радиаторов:

Сверху: 240/360 мм
Сзади: 120 мм

N Установка SSD

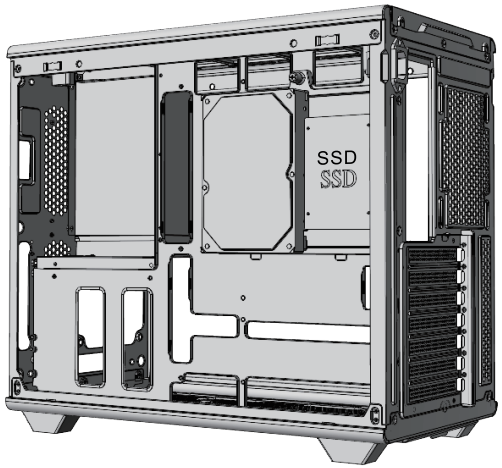

SSDx1

Совместите отверстия для винтов жесткого диска с кронштейном жесткого диска и закрепите специальным винтами.

O Установка HDD

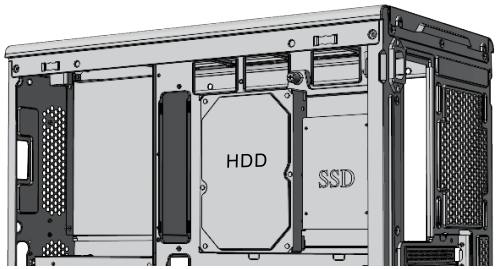

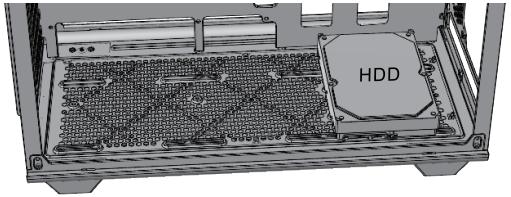

HDDx2

Совместите отверстия для винтов жесткого диска с кронштейном жесткого диска и закрепите специальным винтами.

4FAN

4FANGAMING.RU